0 611 388 043
Issue / Stand 12-08-22

Fig./Abb. 1

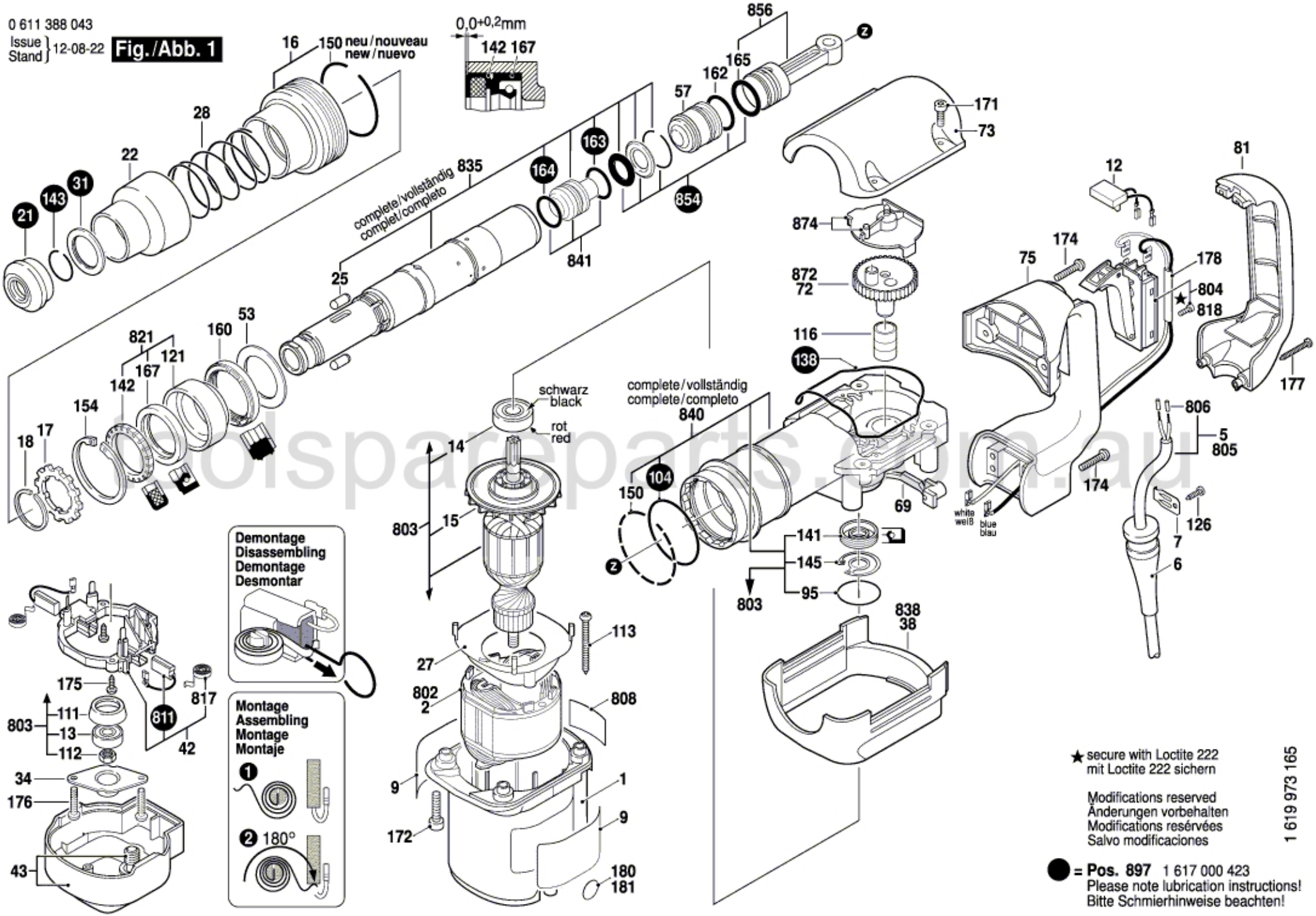

★ secure with Loctite 222
mit Loctite 222 sichern

Modifications reserved
Änderungen vorbehalten
Modifications resérvées
Salvo modificaciones

1 619 973 165

● = **Pos. 897** 1 617 000 423
Please note lubrication instructions!
Bitte Schmierhinweise beachten!

toolspareparts.com.au